АС-1.6-ПВА0416Т- 01

Противовес слева - изображено
Противовес справа - зеркальное отражение
(включая развертку этажа шахты и плана машинного помещения)

Б-Б

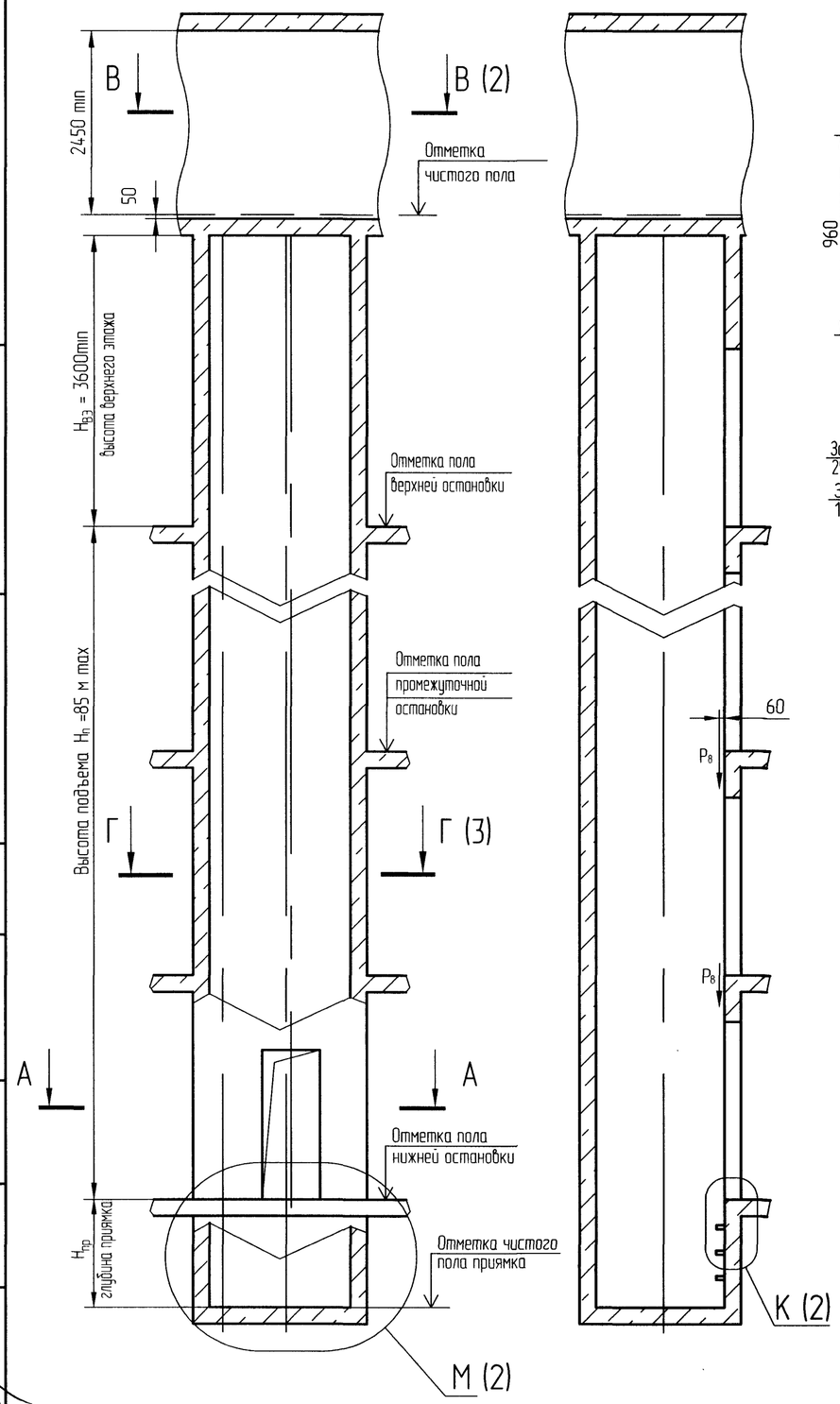

А-А (1:20) Вариант I
Для лифтов по ГОСТ 33984.1-2016 и ДСТУ EN 81-20

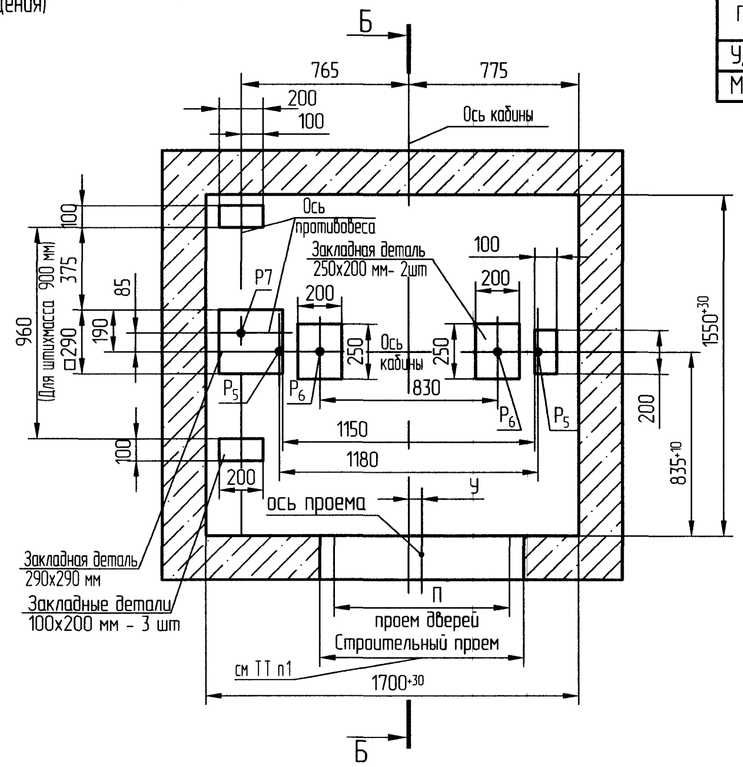

А-А (1:20) Вариант II
Для лифтов по ГОСТ Р 53780-2010
Остальное - см. вариант I

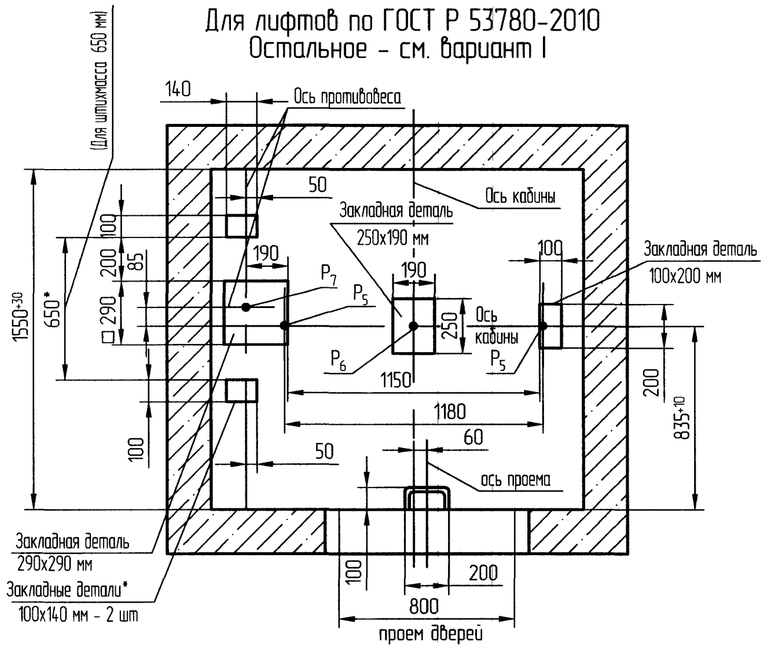

Таблица 2

П, мм	650	700		800
У, мм	85	85	60	60
М, мм	690	690	715	715

Таблица 1 - Нагрузки на строительную часть от лифтовой установки

Обознач нагрузки	Величина нагрузки, Н	Схема действия сил	Примечания
P_1^1	5750	На опоры привода см В-В (2)	Постоянные нагрузки
P_1^2	4700		
P_1^3	9300		
P_1^4	4600		
P_1^1	3900		Кратковременные нагрузки при посадке кабины на ловители
P_1^2	13600		
P_1^3	19350		
P_1^4	5400		
P_2	2000	P_1 Л 235; P_2 Л P_3 На детали крепления направляющих кабины	
P_3	1200		
P_4	2000		
$P_2^П$	400	$P_4^П$ Н 195; $P_2^П$ $P_3^П$ Н На детали крепления направляющих противовеса	
$P_3^П$	200		
$P_4^П$	100		Постоянные нагрузки
P_5	20000	На пяту направляющих на площадь 100 x 140 мм	Нагрузки действующие разновременно и аварийно
P_6	21000**/42000	На буфер кабины на площадь 200 x 250 мм	
P_7	32000	На буфер противовеса на площадь 200x250 мм	
P_8	850	На детали крепления дверей шахты	Постоянные нагрузки
P_9	ГОСТ24258-88	см.лист 3	
P_{10}	Расчетная временная нагрузка на перекрытие под машинным помещением и крышку люка- 500 кг/м²		

1. Общие указания см. АТБ-0.0-0000-02, исходные данные для проектирования электроснабжения см АС-1.0-0000-04, размещение отверстий под вызывные посты и указатели лифтовые см. АТБ-0.0-0000-05, размеры строительного проема и расположение закладных деталей крепления дверей шахты см. АС-0.0-ДШ-01 (тип ДШ - Т2, двери шахты производства ОАО "Могилевлифтмаш")
2 На чертеже (лист 2) дана развертка этажа с высотой не более 3000 мм При высоте этажа более 3000 мм предусмотреть дополнительные закладные детали для крепления направляющих с шагом ""l"" не более 3000 мм, при этом первый шаг закладных деталей каждого этажа должен быть не менее 1500 мм При установке лифта в районах с сейсмичностью от 7 до 9 баллов шаг закладных деталей должен быть не более 1500 мм.
3 При высоте этажа 3600 мм и более предусмотреть дополнительные отверстия под настилы с учетом того, чтобы расстояние между отверстиями по высоте было бы не менее 1800 мм и не более 3000 мм
4. На верхнем этаже предусмотреть дополнительные закладные детали для крепления направляющих на расстоянии 3000 мм от отметки пола верхней остановки до низа закладных деталей. Свыше отметки 3000 мм от пола верхней остановки закладные детали не устанавливать. Разбивку отверстий верхнего этажа выполнять согласно пункту 3.
5. Допускается крепление направляющих и дверей шахты выполнять на анкера на монтаже. Диаметр, тип, длина, количество и способ установки анкеров определяется проектной организацией при разработке проекта, исходя из условий обеспечения выполнения требований по нагрузкам
6. * Применять для лифтов по ГОСТ Р 53780-2010 с направляющей противовеса R0 50М/А две закладные детали размером 200x100 мм, расположив их симметрично. Размер 650 мм увеличить до 750 мм
7. ** Для лифтов по ГОСТ 33984.1-2016 и ДСТУ EN 81-20
8. Нпр более 1600/1650** мм применять не рекомендуется.

10. Строительное задание предназначено для лифтов с противовесами без ловителей В случае необходимости применения противовеса с ловителями (например, при наличии под приямком лифта пространства (помещения), доступного для людей) строительное задание необходимо запросить (согласовать) на ОАО "Могилевлифтмаш" (возможно изменение размеров шахты, увеличиваются нагрузки на детали крепления направляющих противовеса и пол приямка и т.д.). Контактные данные размещены на официальном сайте завода.

Изм	Лист	N°докум.	Подп	Дата	АС-1.6-ПВА0416Т- 01		
1	Зам.	186.22264.22		09.22	Лифт пассажирский Q=400кг,V=1.6 м/с Кабина 950Х1100х2130 мм	Лит. / Масса / Масштаб: - / 1:50	
Разраб		Борисенко		07.2022		Лист 1 / Листов 3	
Пров		Заянчковский					
Т контр							
Э метр.							
Н контр		Авласович		08.22	Противовес сбоку	ОАО "МОГИЛЕВЛИФТМАШ" ОЛ	
Утв		Заянчковский					

Перв примен | Справ N° | Подп. и дата | Инв.N дубл | Взам. инв N° | Подпись дата | Инв.Nподл.

В-В (1:20) (1) Вариант I

Для лифтов по ГОСТ 33984.1-2016 и ДСТУ EN 81-20

Разводка слева

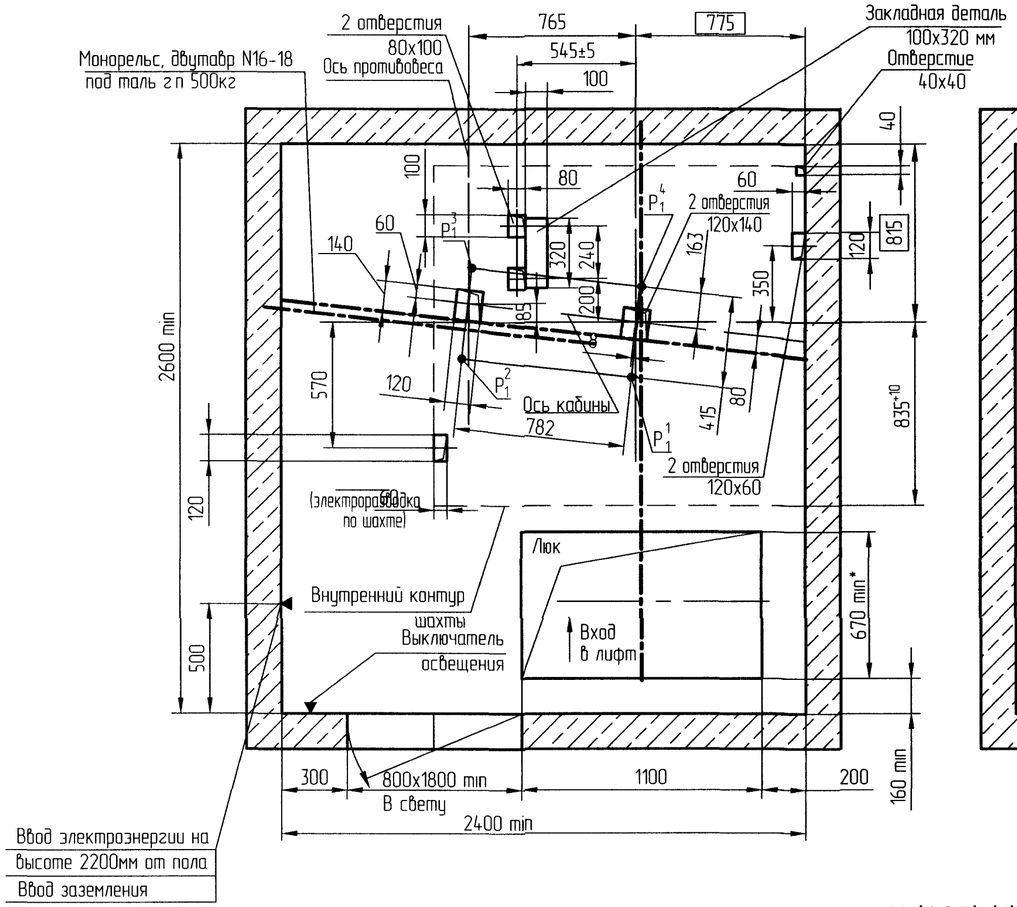

В-В (1:20) (1) Вариант II

Для лифтов по ГОСТ Р 53780-2010

Разводка справа

Остальное - см. вариант I

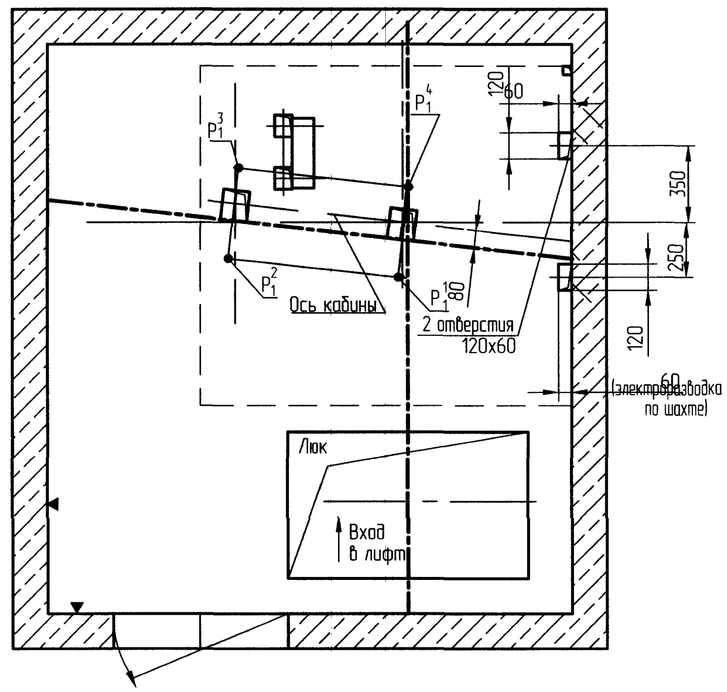

В-В (1:20) (1) Вариант III

Для лифтов по ГОСТ 33984.1-2016 и ДСТУ EN 81-20

Разводка слева

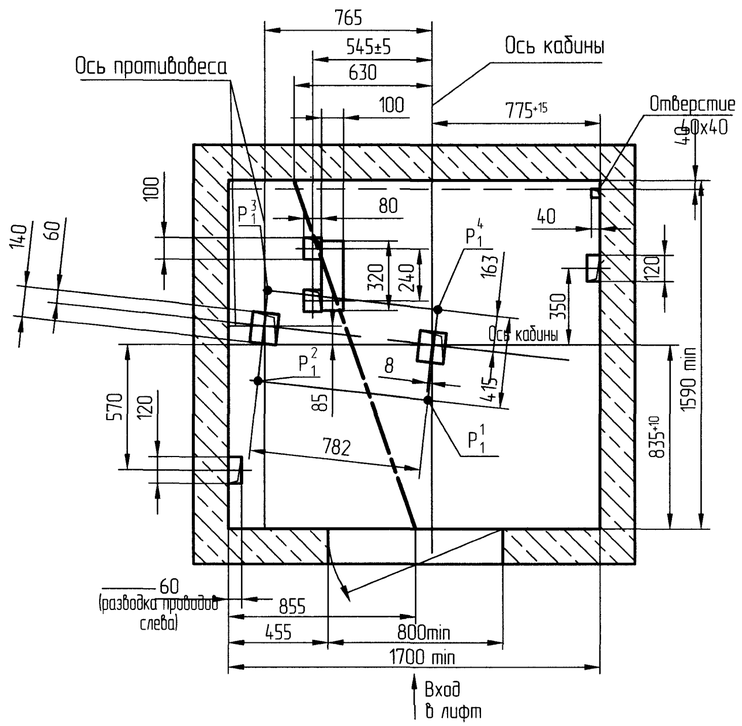

В-В (1:20) (1) Вариант IV

Для лифтов по ГОСТ Р 53780-2010

Разводка справа

Остальное - см. вариант III

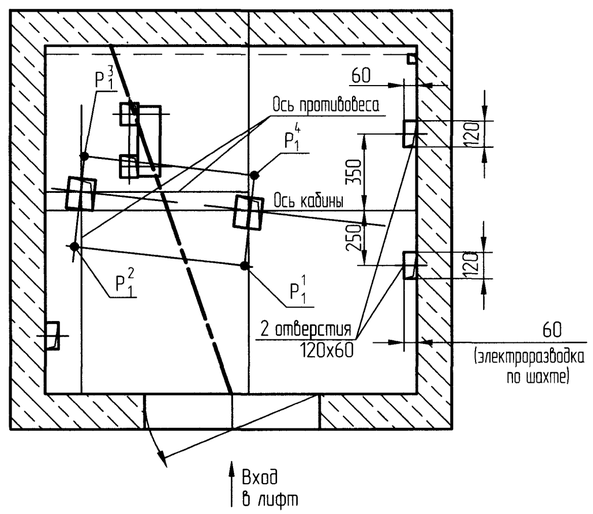

К (1:25) (1)

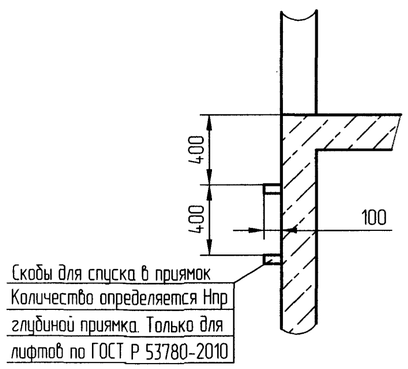

Изм	Лист	N°докум.	Подп.	Дата
1	Зам	186.2226402		09.22

АС-1.6-ПВА0416Т- 01

Лист 2

Перв примен | Справ N° | Подп и дата | Инв N дубл | Взам инв N° | Подп и дата 09.22 | Инв Nподл 15809

Копировал | Формат А2

Развертка типового этажа шахты (1:25)
Дверь шахты

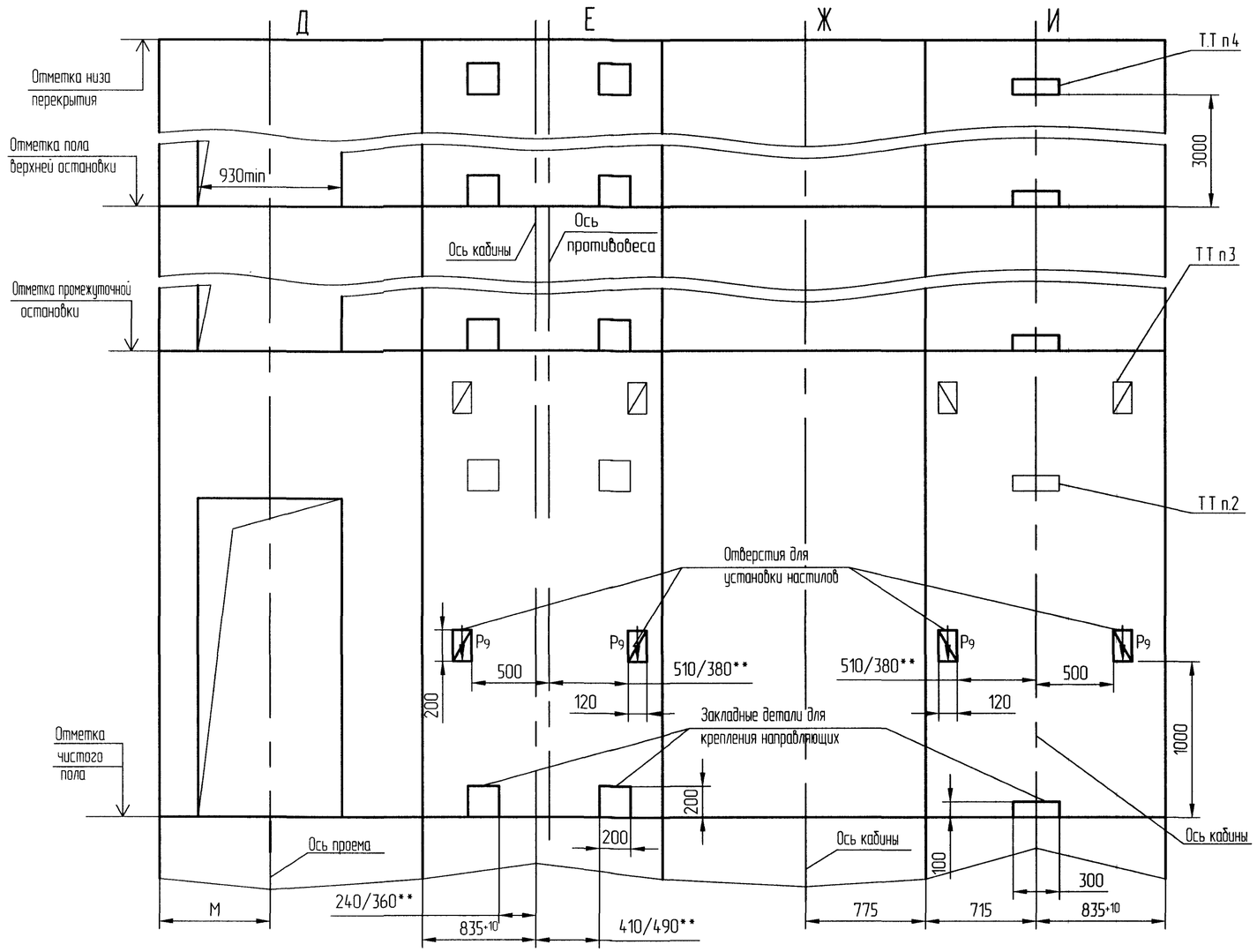

Г- Г (1:25) (1)

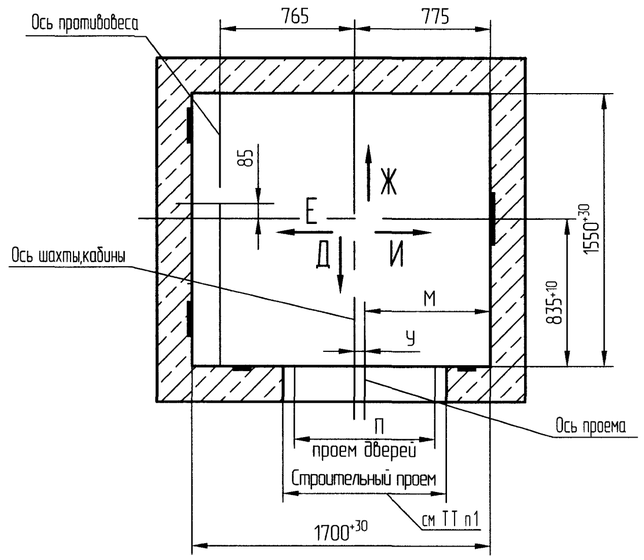

М (1) Вариант III

Для лифтов по по ГОСТ Р 53780-2010
При глубине приямка 1200 ≤ Нпр ≤ 1700 мм

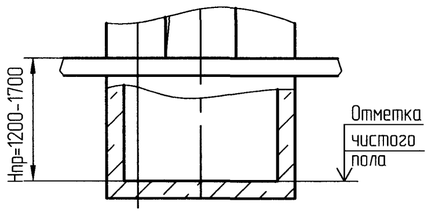

М (1) Вариант IV

Для лифтов по ГОСТ Р 53780-2010
При глубине приямка Нпр >1700 мм
(не рекомендуется)

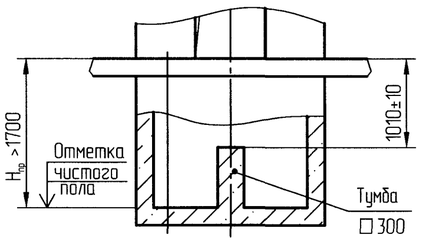

М (1) Вариант I

Для лифтов по ГОСТ 33984.1-2016 и ДСТУ EN 81-20
При глубине приямка 1250 ≤ Нпр ≤ 1650 мм

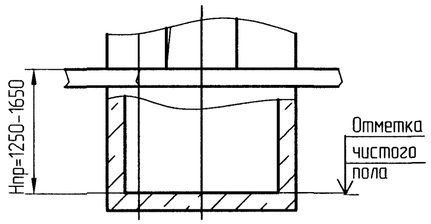

М (1) Вариант II

Для лифтов по ГОСТ 33984.1-2016 и ДСТУ EN 81-20
При глубине приямка Нпр >1650 мм
(не рекомендуется)

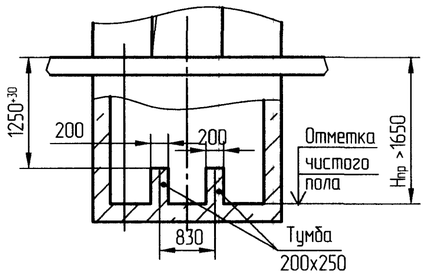

Изм	Лист	N°докум.	Подп	Дата
1	Зам	186-22-264-22		09.22

АС-1.6-ПВА0416Т- 01

Лист 3

Перв примен | Справ N° | Подп. и дата | Инв N дубл | Взам инв N° | Подп и дата 19.09.22 | Инв Nподл 4420